HMV40BU ~ 125BU series

HMV 40BU

형식기호

HMV [40] BU - [2] - [AC220V]

① ② ③

① 직경

40	Ø40
50	Ø50
65	Ø65
80	Ø80
100	Ø100

② 개폐시간

2	2.5초
10	10초

③ 정격전압

AC110V	AC110V 50Hz/60Hz
AC220V	AC220V 50Hz/60Hz
DC12V	DC12V
DC24V	DC24V

사양

구분	표준사양	옵션사항	구분	표준사양	옵션사항
사용유체	공기, 물, 맑은 오일		사용전압	AC110V 50/60Hz AC220V 50/60Hz DC24V, 12V	
유체온도범위	0 ~ 60℃				
주위허용온도	50℃ (최고온도)				
사용압력범위	0 ~ 10kgf/㎠ (0 ~ 1.0MPa)		전압보상율	±10%(AC), ±5%(DC)	
개폐시간	2.5초, 10초		소비 전력	AC : 25W, DC : 20W	
코일전원 접속방식	리드선		몸체 재질	FC (DISK : SUS 304)	
몸체접속방식	WAFERED TYPE		씰 재질	EPDM	

※ 폭발성 분위기의 장소에서는 사용 불가능합니다.
※ 유체가 '오일' 일때 사용 압력범위는 점도 50cst일때 기준입니다.

특징

- BUTTERFLY TYPE VALVE
- 단상 3선식

회로도

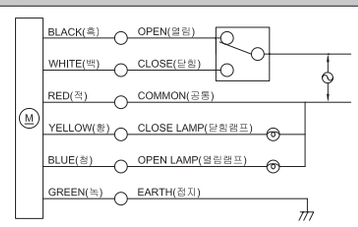

외형치수도

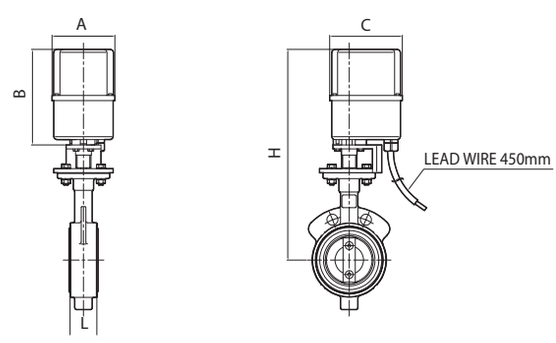

모델		A	B	C	H	L	직경 (Ø)	중량 (kg)
HMV 40BU	2.5초	108	164	125	332	44	40	7.20
	10초	108	195	125	363	44	40	7.55
HMV 50BU	2.5초	108	164	125	342	47	50	7.70
	10초	108	195	125	373	47	50	8.05
HMV 65BU	2.5초	108	164	125	352	50	65	8.10
	10초	108	195	125	383	50	65	8.45
HMV 80BU	2.5초	108	164	125	362	50	80	8.50
	10초	108	195	125	393	50	80	8.85
HMV 100BU	2.5초	108	164	125	377	56	100	10.50
	10초	108	195	125	408	56	100	10.85